# Technische fiche

## Beugelklem 2056 F-voet, 1-voudig kunststof drukstuk, ALU

## Artikelnummer: 1188249




Beugelklem met F-voet, kunststof drukwand van polypropyleen. voor verticale en horizontale montage van 1 afzonderlijke kabel aan vlakijzer. Met enkelvoudige schroef op drukwand, universele zeskantschroefkop SW10, met gleuf en kruiskop. Geschikt voor de montage binnen en buiten. Het gebruik van de tegenwand wordt geadviseerd.

Alu Aluminium

### Stamgegevens

| | |
|---|---|
| Artikelnummer | 1188249 |
| Type | BS-F1-K-46 ALU |
| Omschrijving 1 | Beugelklem 2056 |
| Fabrikant | OBO |
| Dimensie | 40-46mm |
| Materiaal | aluminium |
| Kleinste verkoop-eenheid | 100 |
| Eenheid van hoeveelheid | Stuk |
| Gewicht | 3,352 kg |
| Eenheid gewicht | kg/100 paar |
| CO2-voetafdruk (GWP) van wieg tot poort | 0,4477 kg CO2e / 1 Stuk |

# Technische fiche

## Beugelklem 2056 F-voet, 1-voudig kunststof drukstuk, ALU

## Artikelnummer: 1188249

### Afmetingen

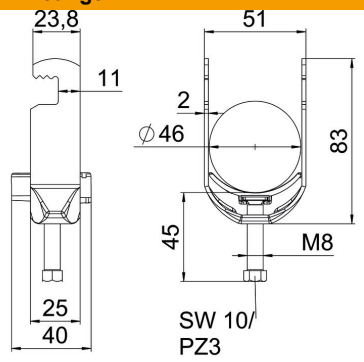


| | |
|---|---|
| Lengte | 25 mm |
| Breedte | 51 mm |
| Hoogte | 83 mm |
| Plaatdikte | 2 mm |
| Maat A | 25 mm |
| Maat B | 51 mm |
| Maat C | 40 mm |
| Afmeting G (mm) | M8 |
| Afm. H | 83 mm |
| Maat L | 45 mm |
| Maat t | 2 mm |

### Technische gegevens

| | |
|---|---|
| Aantal kabels/ buizen | 1 |
| voor buisdiameter max. | 46 mm |
| voor buisdiameter min. | 40 mm |
| Schroefdraad | M8 |
| Halogeenvrij | ja |
| Lengte buitenmaat | 40 mm |
| Max. Aandraaimoment | 5 Nm |
| Met kunststof wand | ja |
| Montagetype | Vlak profiel |
| Sleufbreedte | 10 mm |
| Spanbereik D max. | 46 mm |
| Spanbereik D min. | 40 mm |
| Extra oppervlak | onbehandeld |
| Extra materiaal | aluminium |