Technische fiche

Adapter PG - M

Artikelnummer: 2031466

Adapter van een Pg-draad naar een metrische draad.

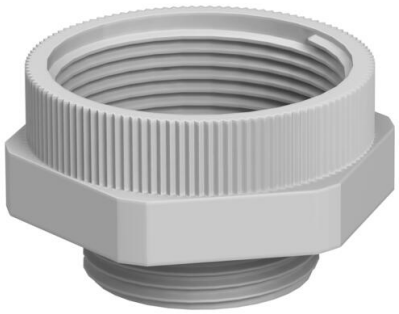

HALOGEN FREE CE M Pg

PA Polyamide

Stamgegevens

Artikelnummer	2031466
Type	107 ADA PG9-M12
Omschrijving 1	Tussenstuk
Omschrijving 2	PG - M
Fabrikant	OBO
Dimensie	PG9-M12
Kleur	lichtgrijs; RAL 7035
Materiaal	Polyamide
Kleinste verkoop-eenheid	20
Eenheid van hoeveelheid	Stuk
Gewicht	0,37 kg
Eenheid gewicht	kg/100 paar
CO2-voetafdruk (GWP) van wieg tot poort	0,0198 kg CO2e / 1 Stuk

Technische fiche

Adapter PG - M

Artikelnummer: 2031466

Afmetingen

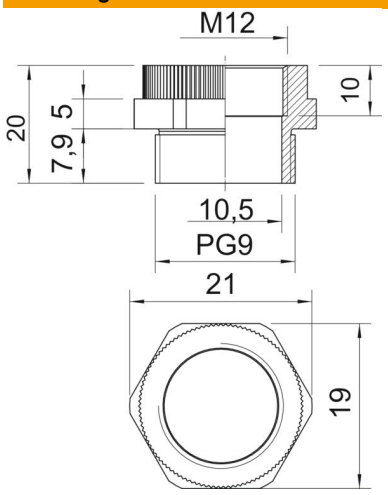

Maat D	10,5 mm
Afmeting e	21 mm
Maat L	20 mm
Maat L1	7,9 mm
Maat L2	5 mm
Maat L3	10 mm

Technische gegevens

Explosiebeveiligd	nee
Soort schroefdraad buitendraad	Pg
Soort schroefdraad binnendraad	Metrisch
Afmeting schroefdraad metrisch binnen	12
Afmeting schroefdraad PG buiten	9
ROHS-conform	ja
Sleutelwijdte	19
vernikkeld	nee