Technisch specificatieblad

Afstandshouder voor platte geleider, met bevestigingsgat Ø 6,5

Artikelnummer: 5032032



- Passing: FL 30 en FL 40
- Met bevestigingsgat Ø 6,5 en 2 zeskantbouten M6 x 16 (F)

St	Staal
FT	thermisch verzinkt

Stamgegevens

Artikelnummer	5032032
Type	831 30
Omschrijving 1	Afstandklem
Omschrijving 2	voor staalband
Fabrikant	OBO
Dimensie	30mm
Materiaal	Staal
Oppervlak	thermisch verzinkt
Oppervlaktenorm	DIN EN ISO 1461
Kleinste verkoop-eenheid	25
Eenheid van hoeveelheid	Stuk
Gewicht	3,58 kg
Eenheid gewicht	kg/100 st.
CO2-voetafdruk (GWP) van wieg tot poort	0,1174 kg CO2e / 1 Stuk

Technisch specificatieblad

Afstandshouder voor platte geleider, met bevestigingsgat Ø 6,5

Artikelnummer: 5032032

Afmetingen

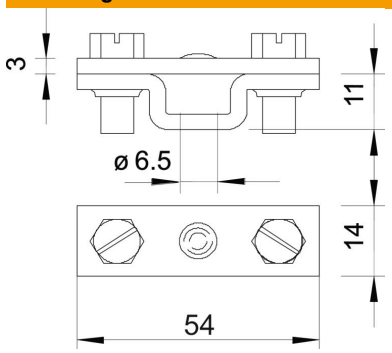

Maat B	54 mm

Technische gegevens

Passing	max. FL30 mm
ROHS-conform	ja
Tussenplaat	nee