Technische fiche

Steekbare datakabelbeveiliging, 2x2-polig, directe aarding, met OS, 5 V
Artikelnummer: 5080357



Steekbare datakabelbeveiliging type 1+2/D1+C2 voor toepassing in de meet-, besturings- en regeltechniek

• Beveiligingsapparaat voor meerdraadse systemen

• Directe afschermaarding
• Frequentiebereik tot 100 MHz
• Aarding via de DIN-rail of aansluitkabel mogelijk
• Geringe bouwbreedte van 17,5 mm
• Hoge installatiebeschikbaarheid - geen signaalonderbreking zonder beveiligingsmodule
• Met optische signalering en mogelijkheid voor signalering op afstand via de voedingsspanning PDP-PS
• Inclusief geïntegreerde busverbinder

Toepassing: universele bliksem- en overspanningsbeveiliging voor data-overdrachtsystemen binnen de MSR-techniek.

MSR LPZ 0→2

Stamgegevens

Artikelnummer	5080357
Type	PDP-2x2-5-D-OS
Omschrijving 1	Steekbare datalijnbeveiliging
Omschrijving 2	2x2 polig directe aarding
Fabrikant	OBO
Dimensie	5V
Kleinste verkoop-eenheid	1
Eenheid van hoeveelheid	Stuk
Gewicht	8,6 kg
Eenheid gewicht	kg/100 paar
CO2-voetafdruk (GWP) van wieg tot poort	0,7765 kg CO2e / 1 Stuk

Technische fiche

Steekbare datakabelbeveiliging, 2x2-polig, directe aarding, met OS, 5 V
Artikelnummer: 5080357

Afmetingen

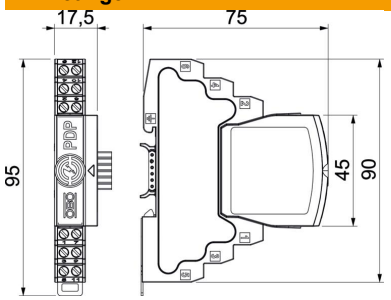

Lengte	75 mm
Breedte	17,5 mm
Hoogte	95 mm

Technische gegevens

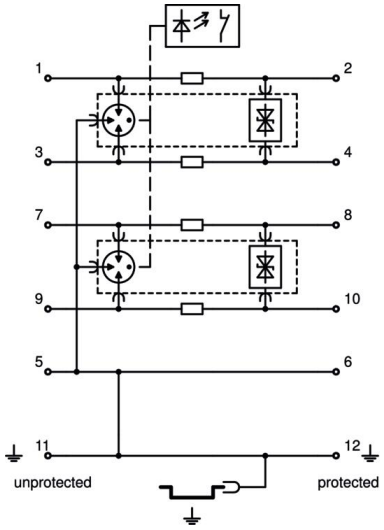

Aansluitdoorsnede flexibel max.	1,5 mm²
Aansluitdoorsnede flexibel min.	0,14 mm²
Aansluitdoorsnede meeraderig max.	2,5 mm²
Aansluitdoorsnede meeraderig min.	0,14 mm²
Aansluitdoorsnede vast max.	2,5 mm²
Aansluitdoorsnede vast min.	0,14 mm²
Aantal polen	4
Uitvoering	2x2-polig
Invoegdemping (insertion loss)	≤3 dB
Aarding via:	Aansluitkabel/DIN-rail
Totale afleidstroom (10/350)	5 kA
Totale afleidstroom (8/20)	20 kA
Grensfrequentie	100 MHz
Maximale continuespanning AC	4,2 V
Maximale continuspanning DC	6 V
Impulsstroom	2,5 kA
Capaciteit (ader-ader)	≤30 pF
Capaciteit (ader-aarde)	≤30 pF
Kategorie	Typ 1+2 / D1+C2
LPZ	0→2
Langsweerstand	1.2 ± 5%
Montage ingang/uitgang	Schroefklemmen
Montagetype	DIN-rail 35 mm
Nominale afleidstootstroom (8/20 µs)	10 kA
Nominale belastingsstroom AC	0,425 A
Nominale belastingsstroom DC	0,6 A
Nominale afleidpiekstroom In conform C2 (totaal)	20 kA
Testnorm	IEC 61643-21
ROHS-conform	ja
Afscherming aansluiting	ja
Afscherming	direct
Beschermingsgraad	IP20
Beschermingsniveau ader - ader	100 V
Beschermingsniveau ader - aarde	850 V
Standaard weerstand per ader	1,2 Ω ± 5%
Signalering op het apparaat	geen

Technische fiche

Steekbare datakabelbeveiliging, 2x2-polig, directe aarding, met OS, 5 V
Artikelnummer: 5080357

Technische gegevens

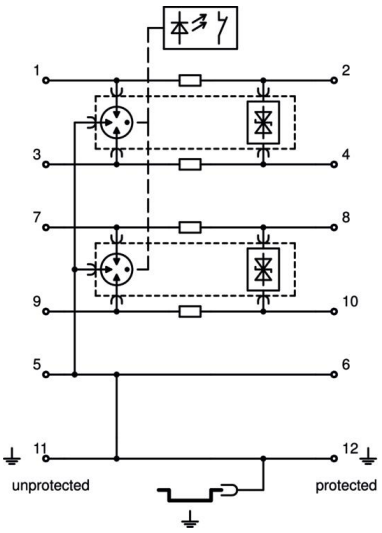

SPD volgens EN 61643-11	Type 1 + 2
SPD conform NEN-EN-IEC 61643-1	klasse I+II
SPD conform NEN-EN-IEC 61643-21	klasse I+II / D1+C2
Insteeksysteem	Klem
Piekstroombestendigheid ader - ader	10 kV / 5 kA
Piekstroombestendigheid ader - aarde	10 kV / 5 kA
Temperatuurbereik max.	80 °C
Temperatuurbereik min.	-40 °C