Technische fiche

Ondervloer scheidingsdoos met ingebouwde scheidings-plaats

Artikelnummer: 5106003



- Zonder bodem
- Van gietijzer, zwart gelakt
- Met ingebouwde scheiding voor ronde geleider Rd 8-10 en platte geleider tot FL 40
- Conform NEN-EN-IEC 62561-5 voor zware belasting (tot 40 kN/ 4,0 t) geschikt

EN-GJL Gietijzer

Stamgegevens

Artikelnummer	5106003
Type	5700 SP
Omschrijving 1	Ondervloer-scheidingsdoos
Omschrijving 2	met ingebouwd scheidingspunt
Fabrikant	OBO
Dimensie	227x155x115
Kleur	Zwart
Materiaal	Gietijzer
Kleinste verkoop-eenheid	1
Eenheid van hoeveelheid	Stuk
Gewicht	770 kg
Eenheid gewicht	kg/100 paar
CO2-voetafdruk (GWP) van wieg tot poort	15,5265 kg CO2e / 1 Stuk

Technische fiche

Ondervloer scheidingsdoos met ingebouwde scheidings-plaats

Artikelnummer: 5106003

Afmetingen

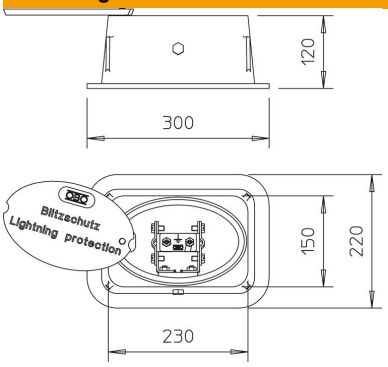

Technische gegevens

Soort toebehoren	Scheidingskast
Passing	RD 8-10 x FL 30-40 mm
ROHS-conform	ja