Technische fiche

Scheidingsvonkbaan EX ISG N

Artikelnummer: 5240089



Scheidingsvonkbaan voor explosiegevaarlijke omgeving zone 1/21 en 2/22, voor indirecte overbrugging van isolatieflenzen en isolatiekoppelingen bijv. in kathodisch corrosiebeschermde (KKS) installaties. Voor de indirecte verbinding van bedrijfsmatig gescheiden installatiedelen bij blikseminwerking. Toepassing conform bliksembeveiligingpotentiaalvereffening conform DIN EN 62305/VDE 0185. Geschikt voor montage binnen en buiten en in vochtige ruimten. Bijzonder lage nominale aanspreekpiekspanning.

- Scheidingsvonkbrug conform VDE 0185-561-3 (IEC 62561-3)
- Ex-certificering conform ATEX
- Markering conform EN IEC 60079-0 / EN 60079-1: II 2G Ex db IIC T6 Gb
- Markering conform EN IEC 60079-0 / IEC 60079-31: II 2D Ex td IIIC T80°C Db IP67
- Ex-certificering conform IECEx
- Markering conform IEC 60079-0 / -1: Ex db IIC T6 Gb
- Markering conform IEC 60079-0 / -31: Ex tb IIIC T80°C Db IP67

Stamgegevens

Artikelnummer	5240089
Type	EX ISG N
Omschrijving 1	Scheidingsvonkbrug
Omschrijving 2	indirec. potentiaalvereffening
Fabrikant	OBO
Dimensie	215x47x35
Kleur	Zwart
Kleinste verkoop-eenheid	1
Eenheid van hoeveelheid	Stuk
Gewicht	31,4 kg
Eenheid gewicht	kg/100 paar
CO2-voetafdruk (GWP) van wieg tot poort	1,7553 kg CO2e / 1 Stuk

Technische fiche

Scheidingsvonkbaan EX ISG N

Artikelnummer: 5240089

Afmetingen

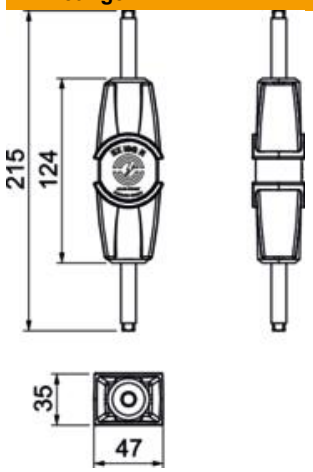

Afmetingen	215x47x35

Technische gegevens

Aansluiting	Rd 10 mm
Aansluitkabellengte	0 m
Aanspreekspanning	0,64 kV
Nominale aanspreekstootspan-ning	1,5 kV
Nominale staande gelijkspanning	425 V
Nominale staande wisselspanning	300 V
Bliksemstroombestendigheid	N/50 kA
Impulsstroom	50 kA
Nominale afleidstroom	100 kA
ROHS-conform	ja
Beschermingsgraad	IP65/67
Temperatuurbereik max.	80 °C
Temperatuurbereik min.	-20 °C
Materiaal van de aansluiting	Roestvast staal