Technische fiche

Verbinder Rd 8-10 mm met drukstuk A2

Artikelnummer: 5304177



- Met 1 Fix-contactklemschroef, moer en veerring
- Inclusief voorgemonteerde drukwand
- Voldoet aan de eisen conform VDE 0185-305 (IEC/EN 62305)

A4 Roestvast staal

Stamgegevens

Artikelnummer	5304177
Type	5001 N-V4A
Omschrijving 1	Verbindingsklem
Omschrijving 2	voor ronde geleider
Fabrikant	OBO
Dimensie	8-10mm
Materiaal	Roestvast staal 1.4404
Kleinste verkoop-eenheid	10
Eenheid van hoeveelheid	Stuk
Gewicht	6,5 kg
Eenheid gewicht	kg/100 paar
CO2-voetafdruk (GWP) van wieg tot poort	0,3335 kg CO2e / 1 Stuk

Technische fiche

Verbinder Rd 8-10 mm met drukstuk A2

Artikelnummer: 5304177

Afmetingen

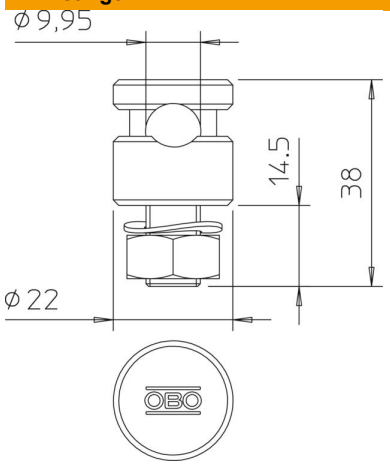

Lengte	22 mm
Breedte	22 mm
Hoogte	38 mm

Technische gegevens

Type bevestigingsbout	Klemschroef
Type verbinder	Verbinder
Bliksemstroombestendigheid	N/50 kA
Geschikt voor verbinding	Ronde geleider Rd 8-10 / Rd 8-10
Passing	Rd 8-10 mm
ROHS-conform	ja
Diameter ronde geleider geleider 1 max.	10 mm
Diameter ronde geleider geleider 1 min.	8 mm
Tussenplaat	nee