Technische fiche

FangFix-reduceerhuls

Artikelnummer: 5408101

Reduceert de boring van de FangFix-steen van Ø 20 mm naar Ø 16 mm.
Geschikt voor de installatie van GFK-isolatiestangen Ø 16 mm.



PA Polyamide

Stamgegevens

Artikelnummer	5408101
Type	101 RH-16
Omschrijving 1	Reduceerhuls
Omschrijving 2	voor Fangfix systeem
Fabrikant	OBO
Dimensie	16mm
Kleur	Zwart
Materiaal	Polyamide
Kleinste verkoop-eenheid	25
Eenheid van hoeveelheid	Stuk
Gewicht	0,187 kg
Eenheid gewicht	kg/100 paar
CO2-voetafdruk (GWP) van wieg tot poort	0,0125 kg CO2e / 1 Stuk

Technische fiche

FangFix-reduceerhuls

Artikelnummer: 5408101

Afmetingen

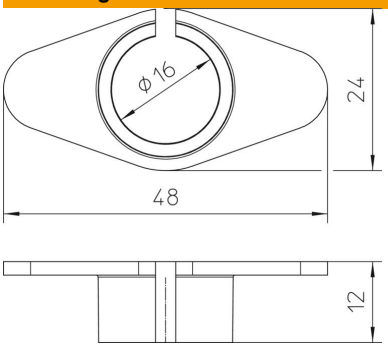

Lengte	48 mm
Breedte	24 mm
Hoogte	12 mm
Maat B	24 mm
Afm. H	12 mm
Maat L	48 mm

Technische gegevens

Passing	16 mm
ROHS-conform	ja