Technische fiche

isFang-3B-draadstang

Artikelnummer: 5408905



Bevestigingseenheid voor isFang driepootstatief op 4 FangFix-stenen.

A2 Roestvrij staal

Stamgegevens

Artikelnummer	5408905
Type	isFang 3B-G4
Omschrijving 1	Draadstang
Omschrijving 2	voor 4 FangFix-betonstenen
Fabrikant	OBO
Dimensie	500mm
Materiaal	Roestvast staal 1.4301
Kleinste verkoop-eenheid	3
Eenheid van hoeveelheid	Stuk
Gewicht	75 kg
Eenheid gewicht	kg/100 paar

Technische fiche

isFang-3B-draadstang

Artikelnummer: 5408905

Afmetingen

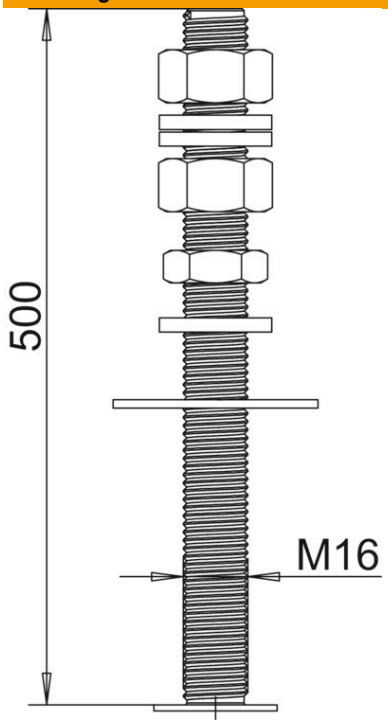

Lengte	500 mm
Maat L	500 mm

Technische gegevens

ROHS-conform	ja