Technische fiche

90°-bocht

Artikelnummer: 6074901

Bocht 90°, horizontaal, voor AZ-minikanaal AZK 050 en armatuurdraagrail LTS 50.

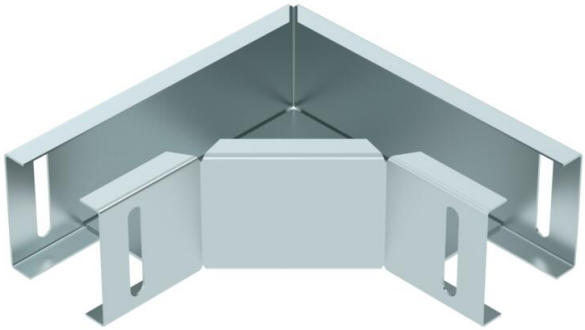

CE

St	Staal
DD	bandverzinkt zink/aluminium, Double Dip

Stamgegevens

Artikelnummer	6074901
Type	LTS B DD
Omschrijving 1	Bocht 90°
Omschrijving 2	voor armatuurdraagrail
Fabrikant	OBO
Dimensie	50x50
Kleur	zink
Materiaal	staal
Oppervlak	bandverzinkt zink/aluminium, Double Dip
Oppervlaktenorm	DIN EN 10346
Kleinste verkoop-eenheid	1
Eenheid van hoeveelheid	Stuk
Gewicht	36,6 kg
Eenheid gewicht	kg/100 paar
CO2-voetafdruk (GWP) van wieg tot poort	1,4186 kg CO2e / 1 Stuk

Technische fiche

90°-bocht

Artikelnummer: 6074901

Afmetingen

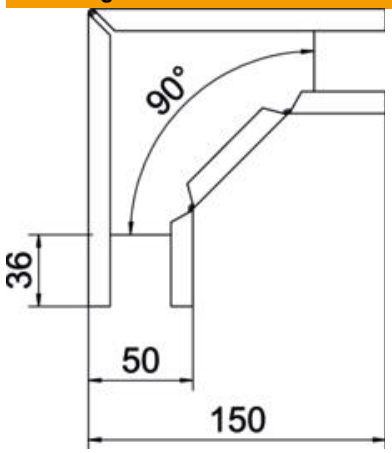

Breedte	50 mm
Hoogte	50 mm
Plaatdikte	1 mm

Technische gegevens

Afbuiging (hoek)	90°
Montagegat in bodem	nee
NATO Gatenpatroon	nee
Richtingsverandering	horizontaal
ROHS-conform	ja
Roestvast staal, gebeitst	nee
Zijperforatie	nee
Verspanuitvoering	nee