Technische fiche

Kabelladder LG 60, 6 m VS A4

Artikelnummer: 6101223



Kabelladder met geperforeerde zijwanden, zijhoogte 60 mm, met vastgeklonken, naar boven toe geopende C-profielsporten (uitvoering VS).
De kabelladder wordt in samengevouwen toestand geleverd.

De bijpassende beugelklem type BS-H... vindt u in het gedeelte Verticale Laddersystemen.
Magnetische afschermingsdemping zonder deksel 10 dB, met deksel 15 dB

A4	Roestvast staal
2B	blank, nabehandeld

Stamgegevens

Artikelnummer	6101223
Type	LG 650 VS6 A4
Omschrijving 1	Kabelladder
Omschrijving 2	geperforeerd, met VS-sport
Fabrikant	OBO
Dimensie	60x500x6000
Kleur	roestvrij staal
Materiaal	Roestvast staal 1.4571
Oppervlak	blank, nabehandeld
Oppervlaktenorm	
Kleinste verkoop-eenheid	6
Eenheid van hoeveelheid	Meter
Gewicht	341,667 kg
Eenheid gewicht	kg/100 st.
CO2-voetafdruk (GWP) van wieg tot poort	17,2807 kg CO2e / 1 Meter

Technische fiche

Kabelladder LG 60, 6 m VS A4

Artikelnummer: 6101223

Afmetingen

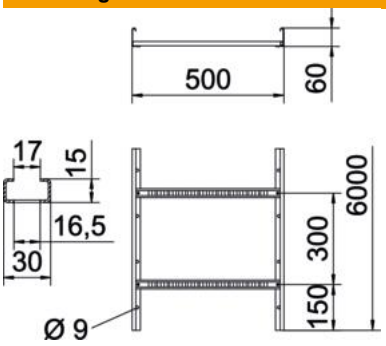

Afmetingen	60x500x6000
Lengte	6.000 mm
Breedte	500 mm
Hoogte	60 mm
Maat B	500 mm
Sleufmaat sport	16,50

Technische gegevens

Uitvoering van de sporten	Profiel geperforeerd
Uitvoering van de zijkant	Vlak profiel
Bevestiging van de sport	blind geklonken
Bevestigingssoort montagesys-teem	Vloer Plafond Wand
Functiebehoud	nee
Nuttige doorsnede	248 cm²
Nuttige doorsnede	24800 mm²
ROHS-conform	ja
Roestvast staal, gebeitst	nee
Zijperforatie	ja
Sportafstand	300 mm
Verspanuitvoering	nee
Plaatdikte	1,5 mm

Technische fiche

Kabelladder LG 60, 6 m VS A4

Artikelnummer: 6101223

Belastingen

Toepasbare steunafstanden min.	1,5 m
Toepasbare steunafstanden max.	5 m
Steunafstand 1,5 m	3,1 kN/m
Steunafstand 2,0 m	2,25 kN/m
Steunafstand 2,5 m	1,5 kN/m
Steunafstand 3,0 m	1,1 kN/m
Steunafstand 3,5 m	0,75 kN/m
Steunafstand 4,0 m	0,45 kN/m
Steunafstand 4,5 m	0,3 kN/m
Steunafstand 5,0 m	0,15 kN/m

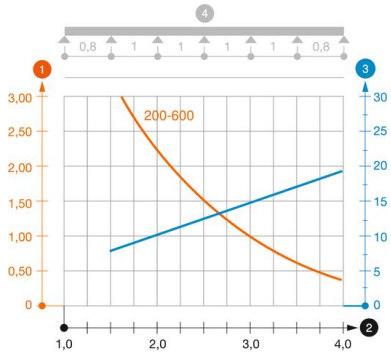

Belastingsdiagram kabelladder LG 60 VS

1. Toegestane kabelgoot-/kabelladderbelasting in kN/m zonder manlast
2. Ondersteuningsafstand in meters
3. Zijkantdoorbuiging in mm bij toegestane last in kN/m
4. Belastingschema bij testmethode

Belastingscurve met kabelgoot/-ladderbreedte in mm

Zijkantdoorbuigingscurve afhankelijk van de steunafstand