Technische fiche

Platte hoek, voor wandgoot type WDK 100130

Artikelnummer: 6161716



Platte hoek, voor richtingsverandering van WDK kanalen.
De hulpstukken zijn in het algemeen overlappend over het kanaaldeksel.

PVC Polyvinylchloride

Stamgegevens

Artikelnummer	6161716
Type	WDK F100130GR
Omschrijving 1	Platte hoek
Fabrikant	OBO
Dimensie	300x130x100
Kleur	steengrijs; RAL 7030
Materiaal	Polyvinylchloride
Kleinste verkoop-eenheid	1
Eenheid van hoeveelheid	Stuk
Gewicht	109,9 kg
Eenheid gewicht	kg/100 paar
CO2-voetafdruk (GWP) van wieg tot poort	4,2348 kg CO2e / 1 Stuk

Technische fiche

Platte hoek, voor wandgoot type WDK 100130

Artikelnummer: 6161716

Afmetingen

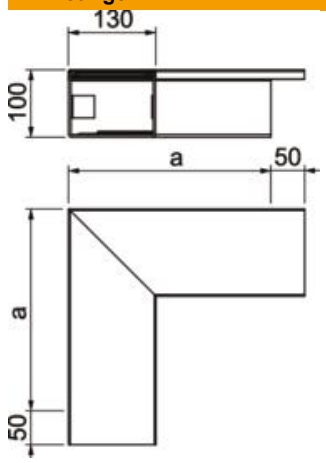

Lengte	300 mm
Breedte	130 mm
Hoogte	100 mm
Maat a	300 mm

Technische gegevens

Uitvoering	Kanaal en deksel
Type bevestiging	Bodemperforatie
Functiebehoud	nee
voor kanaalafmeting	100 x 130
Halogeenvrij	nee
Kanaalhoogte	100 mm
ROHS-conform	ja
Beschermingsgraad	IP30
Beschermfolie	nee
Beschermingsgraad IK-code	IK04
Temperatuurbereik max.	60 °C
Temperatuurbereik min.	-5 °C
Hoekbereik max.	90 mm
Hoekbereik min.	90 mm